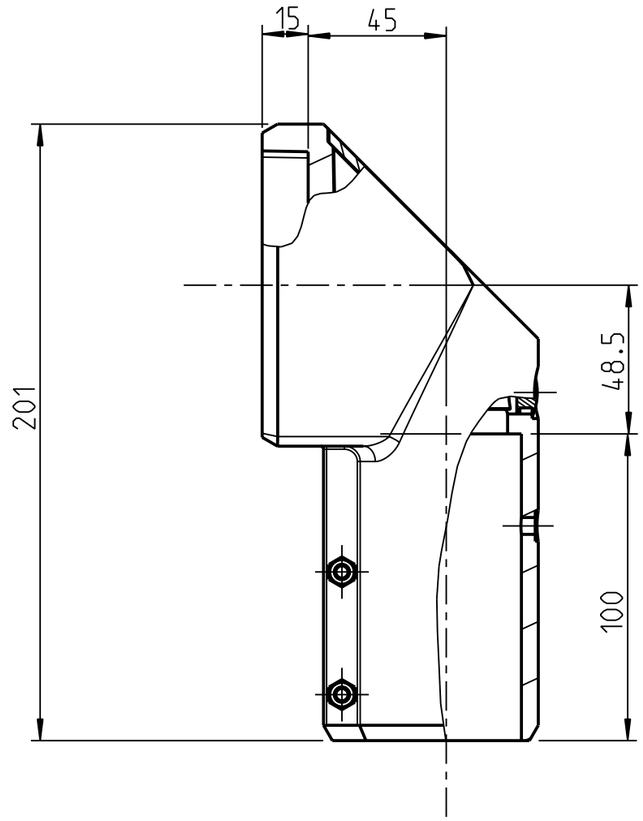

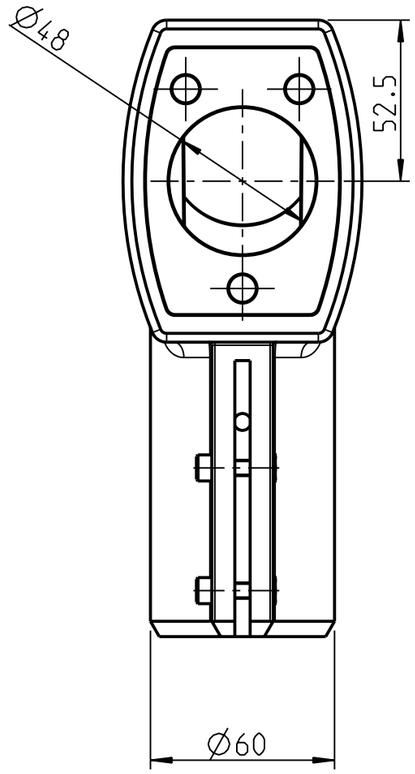

				Allgemein-toleranzen DIN 7168 m			Maßstab: (DIN A3) 1:2
							Mat.: –
							HASEKE CAD Diese Zeichnung ist unser Eigentum Weitergabe an Dritte nicht gestattet
					Datum	Name	Benennung:
				Bearb.	17.03.06	C.Hensel	HLT Winkeladapter-48 40116-01
				Gepr.			
				Norm			
				HASEKE GmbH & Co. KG Sandtrift 1 32457 Porta Westfalica Telefon 05731/7607-0 /23 Telefax 05731/760750			Zeich.-Nr.: 2.1.28-01.017
			–				Blatt / Blaetter
Zust.	Änderung	Datum	Name				_1.28/1_28-01_017